Bueiro Simples Tubular

Planta

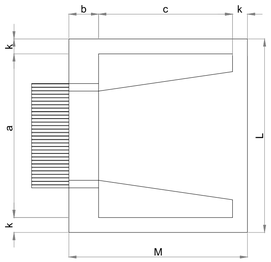

Vista Lateral

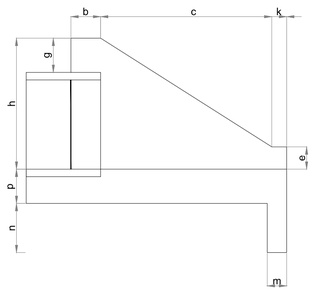

Vista Frontal

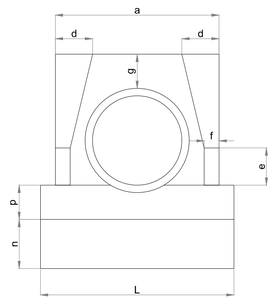

Detalhe assentamento de Tubo

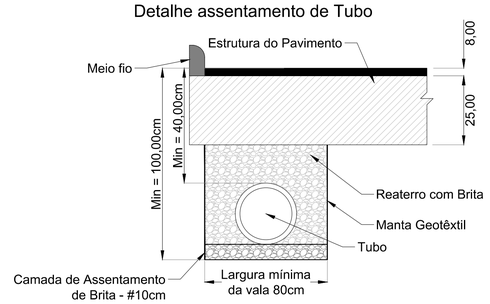

Esc.	BUEIRO SIMPLES TUBULAR Ø 60														Formas m²	Concreto m³	Cimento saco 50kg	Areia m³	brita 1 - brita 2 m³	Água m³	Madeira m³
	a	b	c	d	e	f	g	h	k	m	n	p	L	M							
0°	110			25									130		4,17	0,932	4,567	0,634	0,69	0,149	0,104
5°	110			25									130		4,18	0,932	4,568	0,634	0,69	0,149	0,104
10°	112			25									132		4,20	0,933	4,57	0,634	0,69	0,149	0,105
15°	114			26									135		4,24	0,933	4,573	0,635	0,691	0,149	0,106
20°	117	20	125	27	25	10	30	88	10	23	33	23	138	155	4,30	0,934	4,577	0,635	0,691	0,149	0,107
25°	121			28									143		4,38	0,935	4,583	0,636	0,692	0,15	0,11
30°	127			29									150		4,49	0,937	4,589	0,637	0,693	0,15	0,112
35°	134			31									159		4,65	0,938	4,597	0,638	0,694	0,15	0,116
40°	144			33									170		4,85	0,94	4,605	0,639	0,695	0,15	0,121
45°	156			35									184		5,14	0,942	4,615	0,64	0,697	0,151	0,129

Reaterro e Escavação de Vala - Drenagem

Lado	Estaca Inicial	Trecho	Cota fundo Inicial (m)	Cota fundo Final (m)	Comprimento (m)	Largura da Vala (m)	Área de Ocupação do Tubo Ø40/Ø60 (m²)	Área Perfil de Reaterro (m²)	Volume de Reaterro (m³)	Volume de Escavação (m³)
Direito	0	1	1	1,15	40	0,8	0,1963	43,00	13,75	21,60
	1 + 19,52	2	1,15	1,25	25	0,8	0,1963	30,00	11,09	16,00
	3 + 4,55	3	1,25	1,28	25	0,8	0,1963	31,63	12,39	17,30
	5	4	1,28	1,32	34	0,8	0,1963	44,20	17,81	24,48
	6 + 3,63	5	1,32	1,35	25	0,8	0,1963	33,38	13,79	18,70
	7 + 9,04	6	1,35	1,48	21	0,8	0,1963	29,72	12,93	17,05
	8 + 10,08	7	1,48	0,99	30	0,8	0,1963	37,05	14,15	20,04
Esquerdo	0	1	1,2	1,14	40	0,8	0,1963	46,80	16,79	24,64
	2	2	1,14	1,24	25	0,8	0,1963	29,75	10,89	15,80
	3 + 5,07	3	1,24	1,26	25	0,8	0,1963	31,25	12,09	17,00
	4 + 10,00	4	1,26	1,28	25	0,8	0,1963	31,75	12,49	17,40
	5 + 14,55	5	1,28	1,32	25	0,8	0,1963	32,50	13,09	18,00
	7	6	1,32	1,78	28	0,8	0,1963	43,40	20,26	25,76
	8 + 8,43	7	1,78	0,98	32	0,8	0,1963	44,16	18,81	25,09
Transversal	-	1	0,73	1,48	5	1	0,3848	5,53	1,60	3,53
	-	2	1,48	1,78	7	1	0,3848	11,41	5,92	8,61
	-	3	1,78	0,73	8	1	0,3848	10,04	3,76	6,84
								Volume Total (m³)	211,62	297,84

DETALHE CAIXA DE CAPTAÇÃO C/ JUNÇÃO

PLANTA BAIXA TOPO

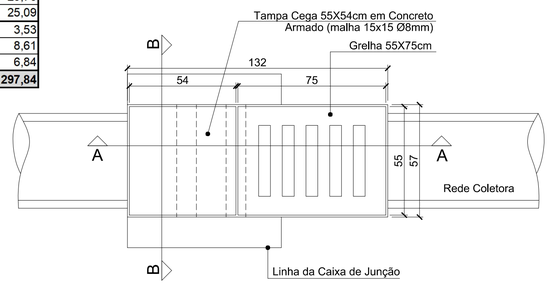

DETALHE V1

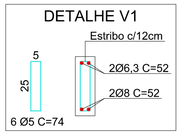

DETALHE DA CAIXA DE INSPEÇÃO

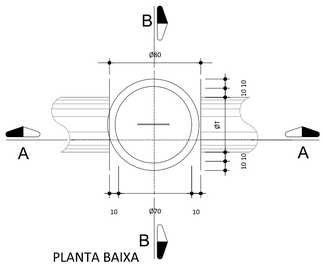

PLANTA BAIXA

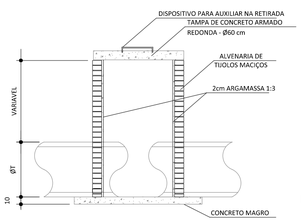

CORTE A-A

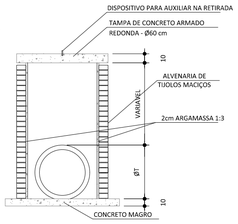

CORTE B-B

CORTE AA

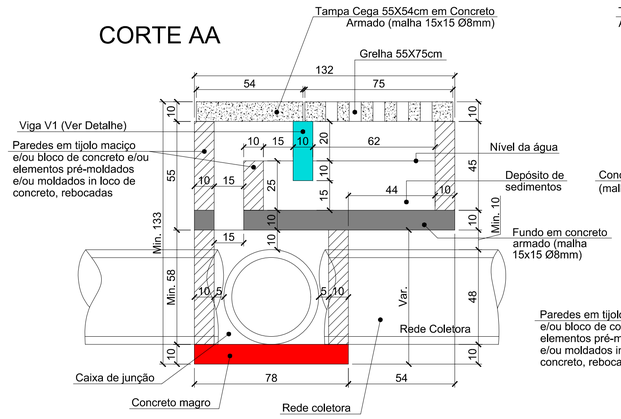

CORTE BB

ESCALA 1:20

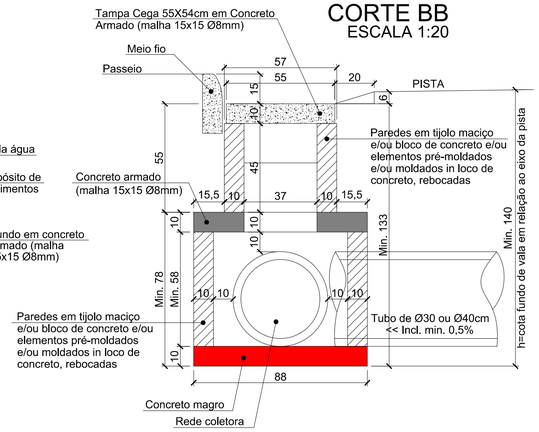

GEOMAPA Engenharia
AV. BARÃO DO RIO BRANCO, 99 - RIO DO SUL - S.C. (47) 3521-8457

AMAVI
ASSOCIAÇÃO DOS MUNICÍPIOS DO ALTO VALE DO ITAJAÍ

OBRA: **RUA DONA ANNA**

REFERÊNCIA: PROJETO DE PAVIMENTAÇÃO

ARQUIVO: C3D - D.Anna - R03.dwg

LOCAL: **PROJETO DE DRENAGEM PLUVIAL**

ENDEREÇO DA OBRA: Rua Dona Anna, Centro Dona Emma/SC

DESENHO: MARIA EDUARDA ARAÚJO

ESCALA: -

DATA: 05/2022

TIPO: **DRE**

PRANCHA: **02** / 02

PROPRIETÁRIO:

MUNICÍPIO DE DONA EMMA

ENGENHEIRA RESPONSÁVEL:
GABRIELA SKOWASCH BOSSE:04364730971
GABRIELA SKOWASCH BOSSE
ENGENHEIRA CIVIL
CREA/SC nº 176.970-0

Assinado de forma digital por GABRIELA SKOWASCH BOSSE:04364730971
DN: c=BR, o=ICP-Brasil, ou=Secretaria da Receita Federal do Brasil - RFB, ou=RFB e-CPF A3, ou=EM BRANCO, ou=83797191000191, ou=PRESENCIAL, cn=GABRIELA SKOWASCH BOSSE:04364730971
Dados: 2022.05.17 17:09:46 -03'00'

DIREITOS AUTORAIS RESERVADOS — PROIBIDA QUALQUER REPRODUÇÃO SEM AUTORIZAÇÃO EXPRESSA

PRANCHA: 841 x 594 - CSD - D.Anna - R03.dwg - Desenho - 17.05.2022